รายละเอียด วัสดุ /อุปกรณ์ ประตู

หมายเลข	ชนิดของงาน	วงกบ ไม้	ขนาดงาน (ประมาณ)	ขนาดกรอบงาน (ไม้สัก) บน	ข้าง	ล่าง	กลาง	งานพับ ชนิด/ขนาด	จำนวน : งาน	กลอน φ 3/8" ชนิด/ขนาด	บน	ข้าง	ล่าง	มือจับ ชนิด/ขนาด	จำนวน : งาน	ขอรับ/ขอสับ	กุญแจ	หมายเหตุ
1	บานกรอบไม้สักลูกฟักกระจกฟ้า หนา 1.5 หุน	2"x4"	0.90x2.00 (คู่)	1½"x4"	1½"x5"	1½"x5"	-	บานพับห้เดปุ่ม-เปิด 2 ทาง (พื้นพื้น)	1	อัลลอยย์ (ทั้ง 2 บาน)	8"	-	6"	ไม้สัก กว้าง 5" ตลาดเต็มบาน	2	-	ชนิดเข็มในบาน	บานพับพื้นพื้นไร้รอย SHELBY/STAINLEY/ MAB/BOMBER
2	บานกรอบไม้สัก : ตอนล่างไม้ตีสักทึบ ทั้ง 2 ด้าน / ตอนบน ลูกฟักกระจกฟ้าหนา 1.5 หุน	2"x4"	0.75x2.00 (คู่)	1½"x4"	1½"x4"	1½"x4"	1½"x4"	อัลลอยย์แหวนในล่อน 4"x4"	3	อัลลอยย์ (ทั้ง 2 บาน)	6"	-	4"	-	-	-	ลูกบิด STAINLESS ชนิดพ่วงด้าน	ติด DOOR CLOSER (1 บาน)
3	บานไม้ตีสัก : ตัวบานหนา (มีช่องกระจกใส) 3.5 ซม.	2"x4"	บานใหญ่ 0.90x2.00 บานเล็ก 0.30x2.00	-	-	-	-	อัลลอยย์แหวนในล่อน 4"x4"	3	อัลลอยย์ (ทั้ง 2 บาน)	6"	-	4"	-	-	-	ลูกบิด STAINLESS ชนิดพ่วงด้าน	ติด DOOR CLOSER ที่บานใหญ่
4	บานไม้ตีสัก ยางชนิดไม้ทาขนอก ตัวบานหนา 3.5 ซม.	2"x4"	0.90x2.00	-	-	-	-	อัลลอยย์แหวนในล่อน 4"x4"	3	อัลลอยย์	6"	-	4"	-	-	DOOR CATCH (ติดพนัง)	ลูกบิด STAINLESS ชนิดพ่วงด้าน	-
5	บานไม้ตีสัก ยางชนิดไม้ทาขนอก ตัวบานหนา 3.5 ซม.	2"x4"	0.80x2.00	-	-	-	-	อัลลอยย์แหวนในล่อน 4"x4"	3	อัลลอยย์	6"	-	4"	-	-	DOOR CATCH (ติดพนัง)	ลูกบิด STAINLESS ชนิดพ่วงด้าน	-
6	บานไม้ตีสัก ยางชนิดไม้ทาขนอก ตัวบานหนา 3.5 ซม.	2"x4"	0.70x2.00	-	-	-	-	อัลลอยย์แหวนในล่อน 4"x4"	3	-	-	-	-	-	-	-	ลูกบิด STAINLESS ชนิดพ่วงด้านใช้กับห้องน้ำโดยเฉพาะ	ตัวบานภายในกรุ FORMICA ตลอดบาน

รายละเอียด วัสดุ /อุปกรณ์ หน้าต่าง

หมายเลข	ชนิดของงาน	วงกบ ไม้	ขนาดงาน (ประมาณ)	ขนาดกรอบงาน (ไม้สัก) บน	ข้าง	ล่าง	กลาง	งานพับ ชนิด/ขนาด	จำนวน : งาน	กลอน φ 3/8" ชนิด/ขนาด	บน	ข้าง	ล่าง	มือจับ ชนิด/ขนาด	จำนวน : งาน	ขอรับ/ขอสับ	กุญแจ.	หมายเหตุ
1	บานเกร็ดกระจกฟ้าขนาด 4"x1.5 หุน. ชนิดปรับมุมด้วยมือหมุนเฟือง ทองเหลือง (มือหมุน 2 ข้าง)	2"x4"	สูง 1.63 กว้างวัดจากของจริง	-	-	-	-	-		-	-	-	-	-		-	-	ภายในมีมุ้งลวดอลูมิเนียม ชนิดกอดได้
2	บานเกร็ดกระจกฟ้าขนาด 4"x1.5 หุน ชนิดปรับมุมด้วยมือหมุนเฟือง ทองเหลือง (มือหมุน 2 ข้าง)	2"x4"	สูง 1.63 กว้างวัดจากของจริง	-	-	-	-	-		-	-	-	-	-		-	-	ภายในมีมุ้งลวดอลูมิเนียม ชนิดกอดได้ (ยกเว้นช่องประตู)
3	บานเกร็ดกระจกฟ้าขนาด 4"x1.5 หุน ชนิดปรับมุมด้วยมือหมุนเฟือง ทองเหลือง	2"x4"	สูง 1.18 กว้างวัดจากของจริง	-	-	-	-	-		-	-	-	-	-		-	-	เฉพาะช่องแสงโครงมุ้งลวด AL
4	บานเกร็ดกระจกฟ้าขนาด 4"x1.5 หุน ชนิดปรับมุมด้วยมือหมุนเฟือง ทองเหลือง (มือหมุน 2 ข้าง)	2"x4"	สูง 1.63 กว้างวัดจากของจริง	-	-	-	-	-		-	-	-	-	-		-	-	ภายในมีมุ้งลวดอลูมิเนียม ชนิดกอดได้
5	บานเกร็ดกระจกฟ้าขนาด 4"x1.5 หุน ชนิดปรับมุมด้วยมือหมุนเฟือง ทองเหลือง (มือหมุน 2 ข้าง)	2"x4"	สูง 1.63 กว้างวัดจากของจริง	-	-	-	-	-		-	-	-	-	-		-	-	ภายในมีมุ้งลวดอลูมิเนียม ชนิดกอดได้
6	กรอบบานไม้สัก ลูกฟักกระจกฟ้า หนา 1.5 หุน.	2"x4"	สูง 1.18 กว้างวัดจากของจริง	½"x3"	½"x3"	½"x3"	-	ชนิดปรับมุม 8"	2	อัลลอยย์	4"	-	3"	อัลลอยย์ 4"	1	-	-	ภายในมีมุ้งลวดอลูมิเนียม ชนิดกอดได้
7	กรอบบานไม้สัก ลูกฟักกระจกฟ้าหนา 1.5 หุน.	2"x4"	สูง 1.18 กว้างเท่ากับ (6)	½"x3"	½"x3"	½"x3"	-	ชนิดปรับมุม 8"	2	อัลลอยย์	4"	-	3"	อัลลอยย์ 4"	1	-	-	-

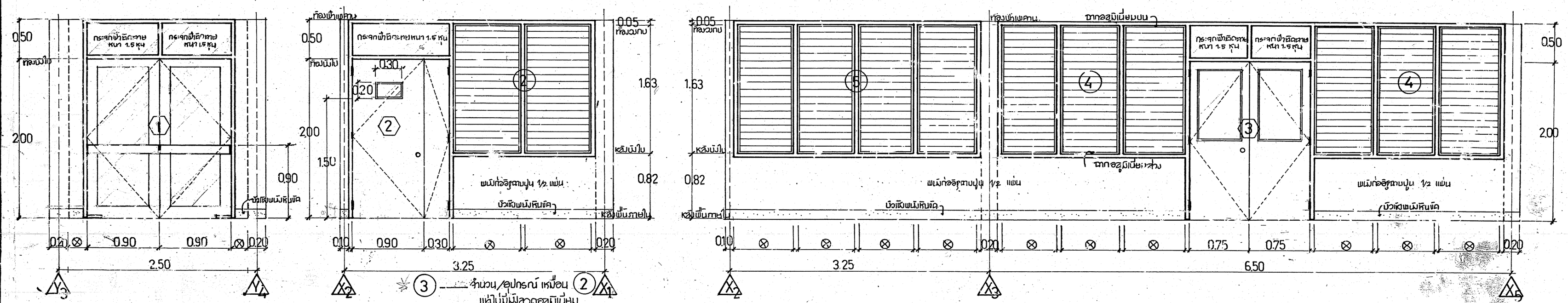

③ จำนวน/อุปกรณ์ เหมือน ② แต่ไม่มีมุ้งลวดอลูมิเนียม และขนาดกว้างเต็มช่องผนัง

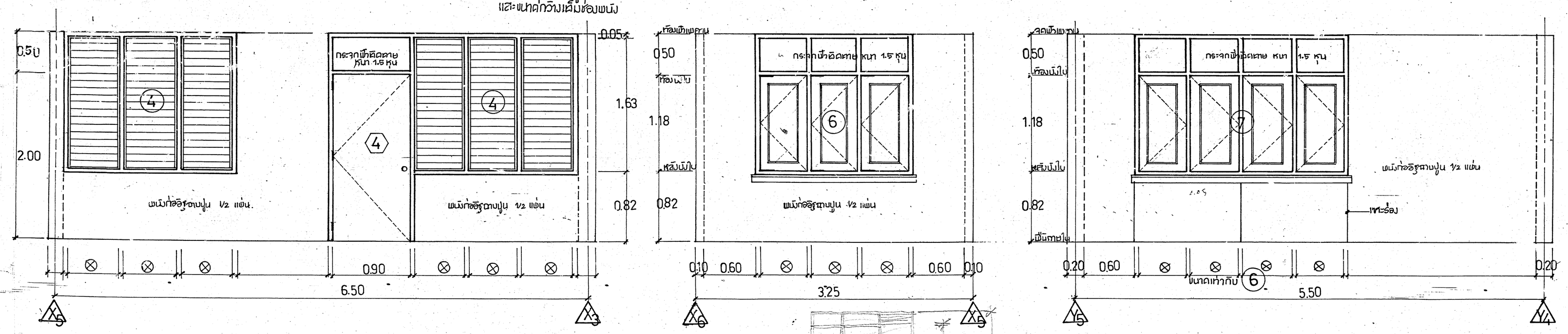

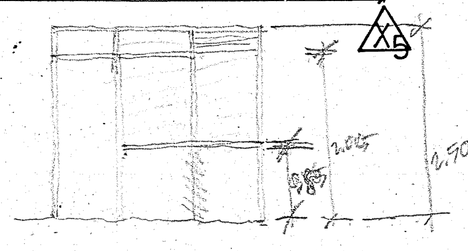

หมายเหตุ :

ขนาดประตู ⬡ / หน้าต่าง ○ ที่มีในแบบแปลน แต่มิได้มีรูปขยายในแผ่นนี้ ให้ขนาด/จำนวน และอุปกรณ์เหมือน No.เดิม ที่ปรากฏในแผ่นนี้

อ่านระยะ ⊗ ถ้าให้แม่นระยะจากสถานที่จริงอีกครั้งขณะก่อสร้าง

กองแบบแผน กระทรวงสาธารณสุข		แบบ	ตึกคนไข้ 30 เตียง รพ.อำเภอ
ตำแหน่ง		แบบเลขที่ 2731/2530	
ช่างเขียน อิทธิพล อิศราวรณ์			
สถาปนิก จรัญญา จรัยรัตนิยร			แสดงแบบ ขยายประตู-หน้าต่าง
วิศวกรโยธา วิชา สุวรรณนิมิต			
มัณฑนากร			
วิศวกรเครื่องกล			
วิศวกรไฟฟ้า			
วิศวกรอาคาร		วันที่ 10 มกราคม พ.ศ. 2522	แก้ไขครั้ง 1. ไม่มี 2. ไม่มี 3. ไม่มี
รอง อ.วิชาการ กรรณเรือน บุณเรืองรุ่ง		จำนวน	แผ่นที่
รอง ผู้อำนวยการ สมชาย สกุลอัครราชสวัสดิ์		18	3
รอง ผู้อำนวยการ ชวลิต ตรงเจริญ			ผู้อำนวยการกอง ไพศาล ตันติศิริ