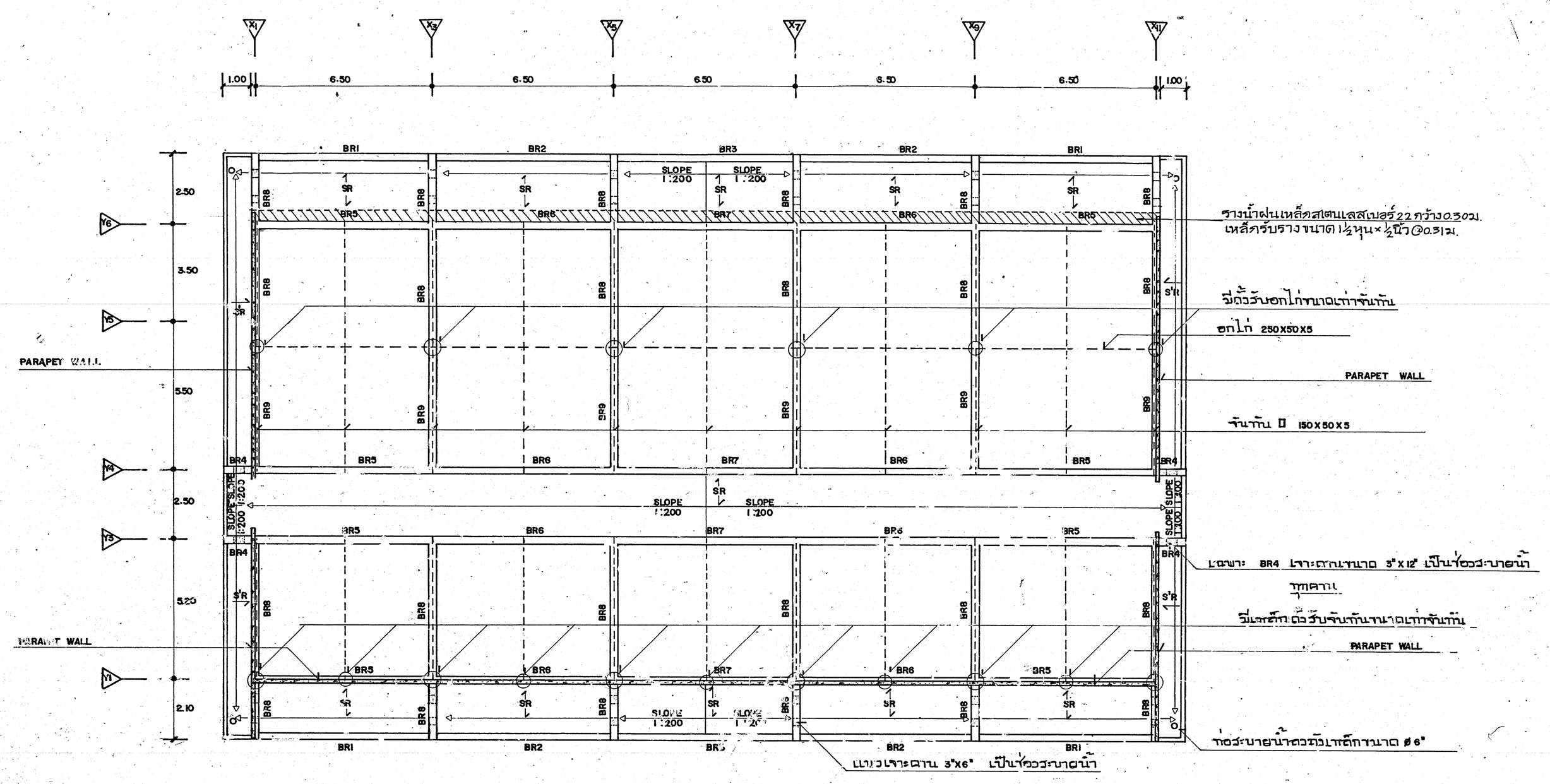

ผัง คาน โครงหลังคา มาตราส่วน 1 : 100

[150 × 50 × 5 =][150 × 50 × 4 (2 ตัวท้ายหลังชนกัน)

[250 × 50 × 5 =][250 × 50 × 4 (2 ตัวท้ายหลังชนกัน)

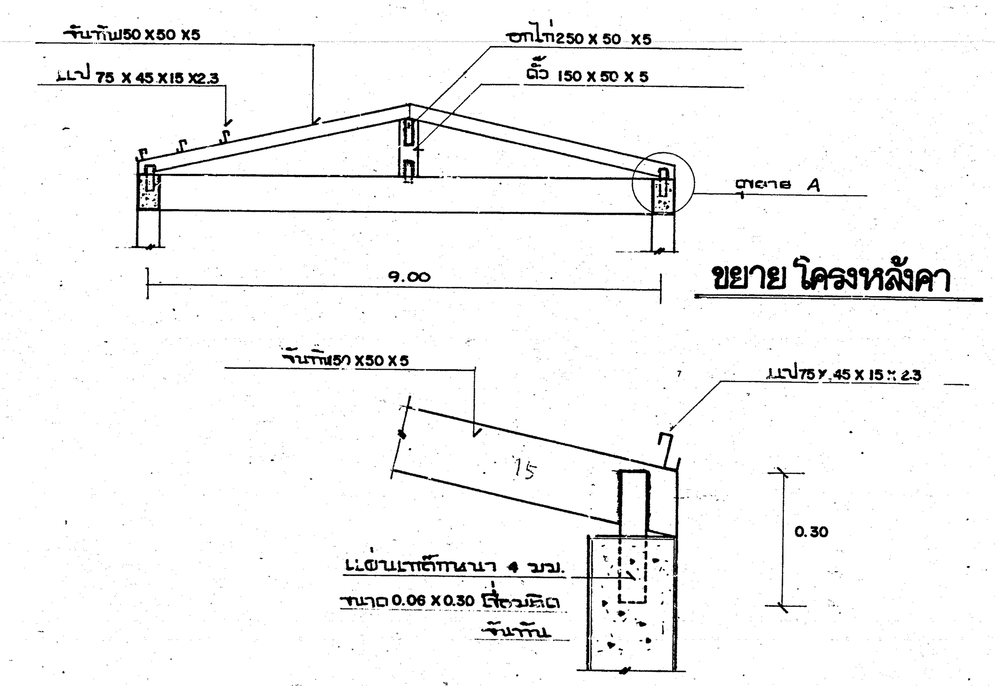

ขยาย โครงหลังคา

ขยาย A

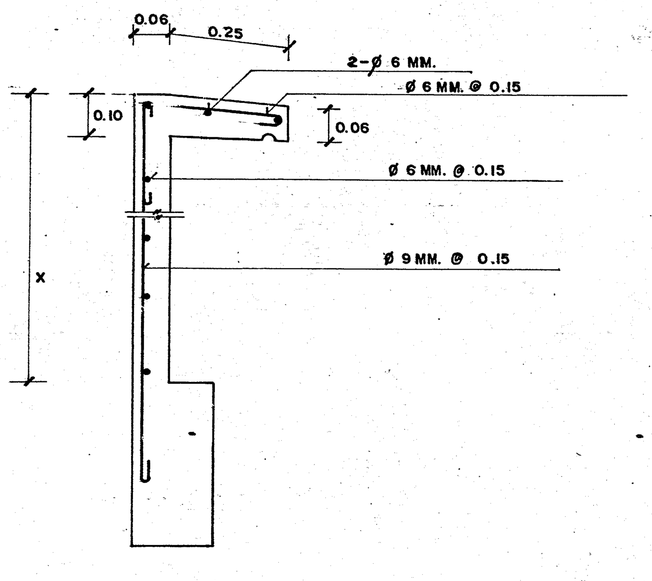

ขยาย PARAPET WALL 1:10

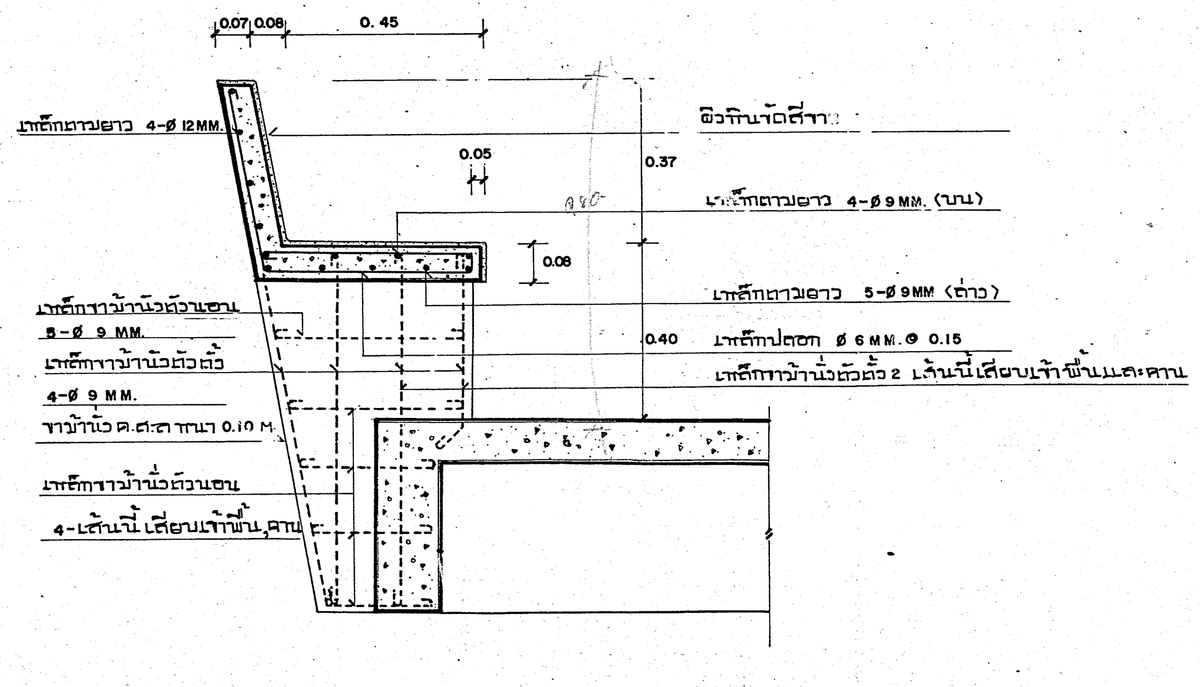

ขยายม้านั่ง 1:10

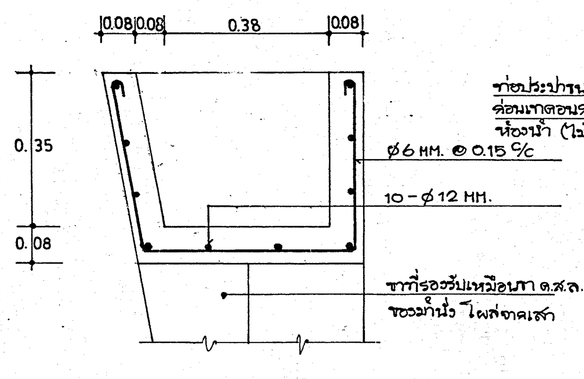

ขยายอ่างล้างมือ 1 : 10

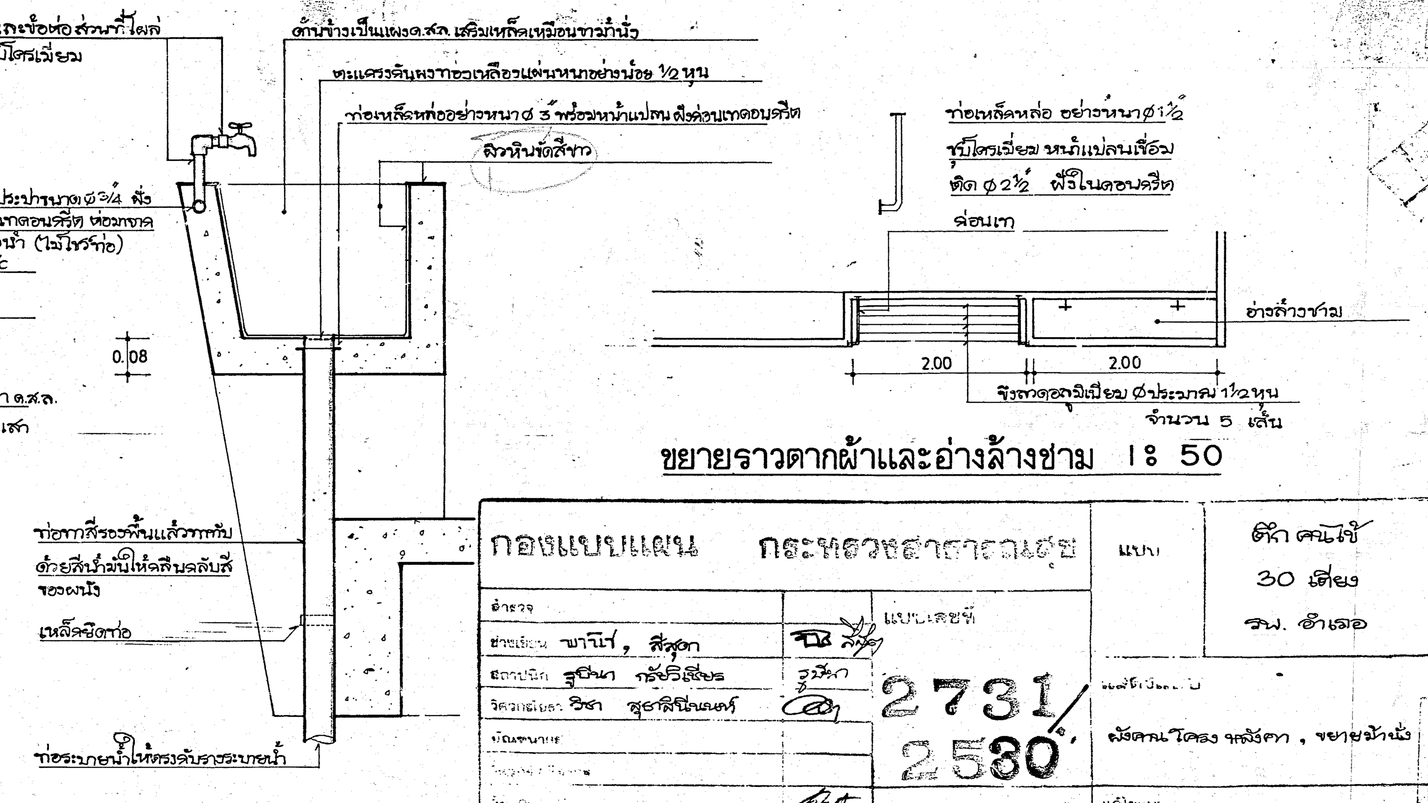

ขยายราวตากผ้าและอ่างล้างจาน 1 : 50

กองแบบแผน กระทรวงสาธารณสุข		แบบ	ตึก คณะที่ 30 เตียง รพ. อำเภอ
อำนวยการ		แบบเลขที่ 2731/2530	
ช่างเขียน พาณิช, ศิริสุดา			
สถาปนิก สุปิยา กล้วยสีเสียด			
วิศวกรเครื่องกล วิชา ศุภสิทธิ์นนทกุล			
ตรวจแบบ			
			ผังคาน โครงหลังคา , ขยายม้านั่ง
วิศวกรควบคุมการก่อสร้าง	วันที่ 10 มกราคม 2526		แก้ไขแบบ 1. โดย วิชา ศุภสิทธิ์นนทกุล 2. โดย 3. โดย
หน. ฝ.วิชาการ วรรณเรือน บุณยอินทุ		จำนวน	แผ่นที่
หน. ฝ่ายก่อสร้างอาคาร ศุภสิทธิ์ศิลปาวรานนท์ (นาย)		13	6
หน. ฝ่ายช่างกล			
ผู้อำนวยการกองแบบแผน ชวลิต แก่นวรปัญ ส.ด.			ผู้อำนวยการกองแบบแผน ไพศิริ ตันติวิริยะ