รายละเอียดสุขภัณฑ์

ห้อง	ส้วมนั่งยองราดน้ำเคลือบขาว	อ่างล้างหน้าเคลือบขาว ขนาด 20"x 16" ท่อน้ำทิ้งโครเมียม	กระจกเงา 12"x 20" ยังวางของ 5"x 20"	ที่ปัสสาวะชนิดแขวนเคลือบขาว ท่อน้ำทิ้งโครเมียม	ที่ใส่สบู่เคลือบขาว ฝังผนัง ขนาด 5"x6"	ที่ใส่กระดาษชำระเคลือบขาว ฝังผนัง 6"x6"	ฝักบัวก้านอ่อนชนิดชุบโครเมียม	ราวผ้าเช็ดตัวชุบโครเมียม ø 3/4"x0.60	ขอแขวนผ้าชุบโครเมียม	ธูระบายน้ำทิ้ง ø 3" ชนิดสปิ๊ดกักกลิ่น
ห้องน้ำ-ส้วม คนไข้ชาย	3 ชุด	L-175 - 3 ชุด	ติดสูงจากพื้น 1.40 - 3 ชุด	2 ชุด	S6 - 3 ชุด	S20 - 3 ชุด	3 ชุด	5 ชุด	5 ชุด	5 ชุด
ห้องน้ำ-ส้วม คนไข้หญิง	2 ชุด	L-175 - 2 ชุด	ติดสูงจากพื้น 1.40 - 2 ชุด	-	S6 - 2 ชุด	S20 - 2 ชุด	2 ชุด	4 ชุด	4 ชุด	4 ชุด
ห้องน้ำ-ส้วม คนไข้แยกโรค	6 ชุด	L-175 - 6 ชุด	ติดสูงจากพื้น 1.40 - 6 ชุด	-	S6 - 6 ชุด	S20 - 6 ชุด	6 ชุด	12 ชุด	6 ชุด	6 ชุด

สัญญลักษณ์เครื่องสุขภัณฑ์ห้องน้ำ-ส้วมต่างๆ

1	ส้วมนั่งยองเคลือบขาว ชนิดราดน้ำ ก้อนขนาดกลางเนื้อเคลือบขาว 4"x4" ข้างส้วมทุกที่มีราวจับสำหรับคนไข้ในกาละกรณีแบบขยาย	6	ที่ใส่สบู่เคลือบขาว ชนิดฝังในผนัง ขนาด 5"x6"
2	อ่างล้างหน้าเคลือบขาว ขนาด 20"x16" พร้อมตั้งวางของ/กระจกเงา 12"x20"	7	ราวผ้าเช็ดตัว ชุบโครเมียม ø 3/4 x0.60" ติดสูงจากพื้น 1.60
3	โถปัสสาวะขายเคลือบขาวชนิดแขวนติดผนัง	8	ก๊อกน้ำชุบโครเมียม ø 3/4" เฉพาะที่ผนังต้องฝังลงติดสูงจากพื้น 0.60
4	ฝักบัวก้านอ่อน ติดสูงจากพื้น 1.20	9	ธูระบายน้ำทิ้งตั้งพื้นชนิดสปิ๊กกักกลิ่น ขนาด ø 3"
5	ที่ใส่กระดาษชำระเคลือบขาว ชนิดฝังในผนัง ขนาด 6"x6"	10	ขอแขวนผ้า [ทองเหลืองหรือสเตนเลสรูป] ติดผนังระยะสูง สูงจากพื้น 1.80

หมายเหตุ : ที่ยังน้ำล้างหน้าขอบน้ำ/ราดเรื่อง มีท่อระบายน้ำทิ้งอันผนัง ø 1" ผนังต้องทิ้งรูเจาะ(ด้านใน)

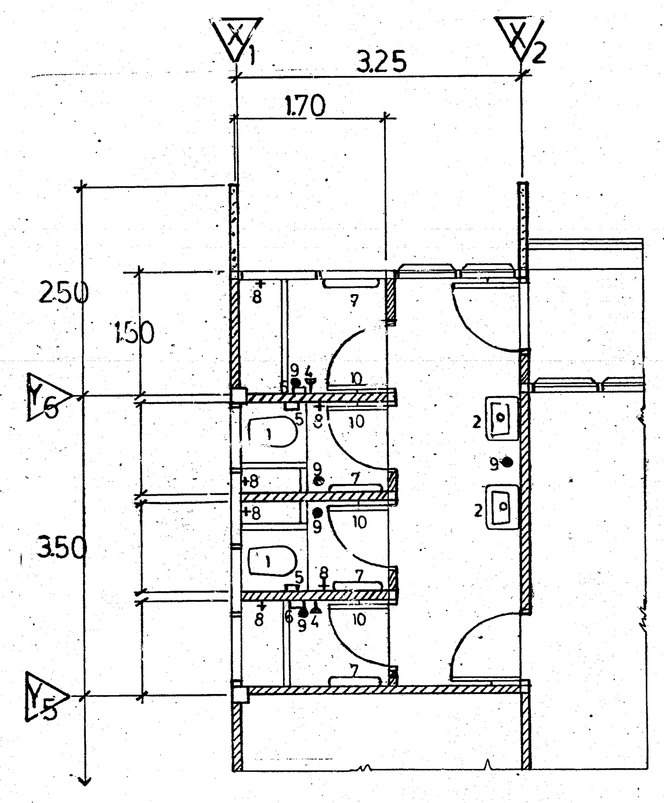

ขยาย ห้องน้ำ-ส้วม ห้องคนไข้หญิง

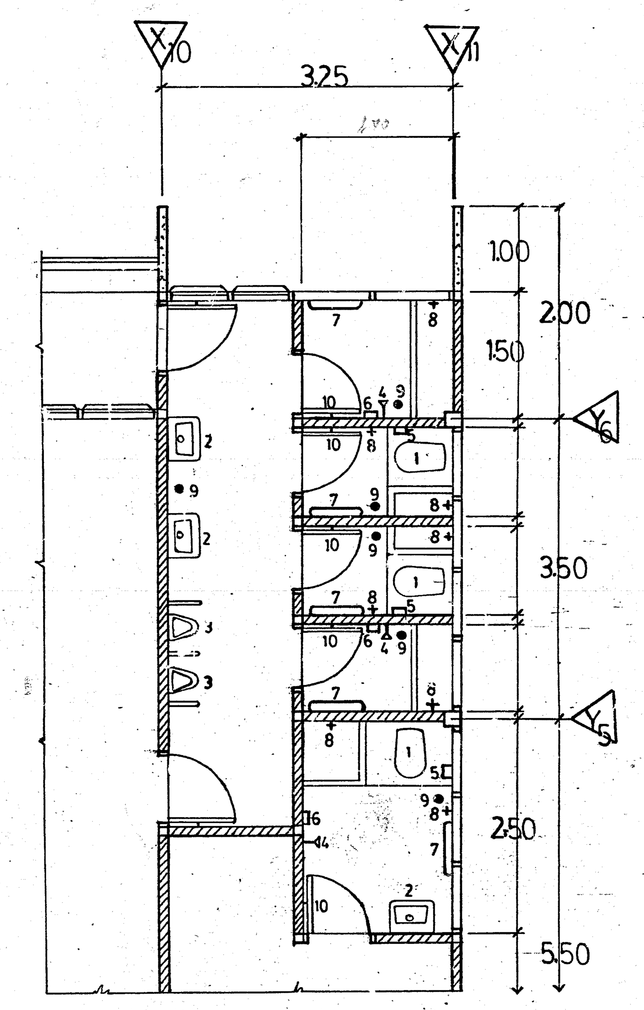

ขยาย ห้องน้ำ-ส้วม ห้องคนไข้ชาย

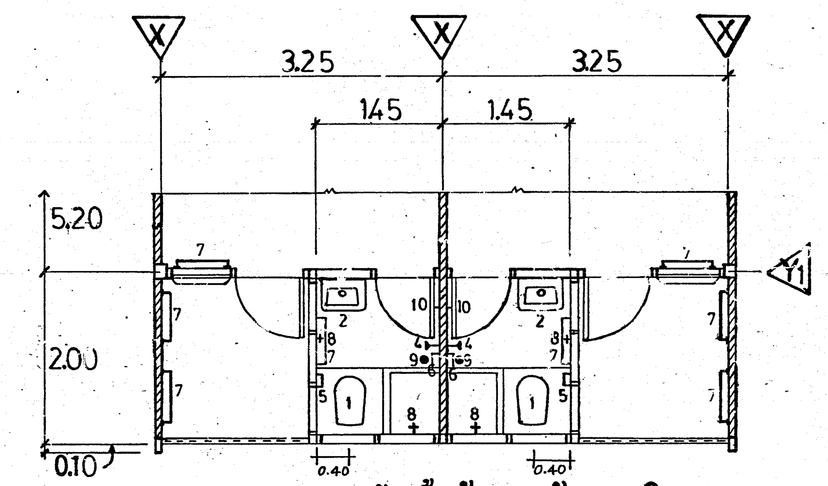

ขยาย ห้องน้ำ-ส้วม ห้องแยกโรค

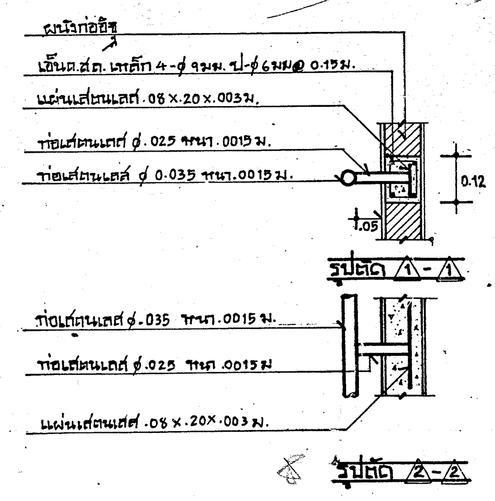

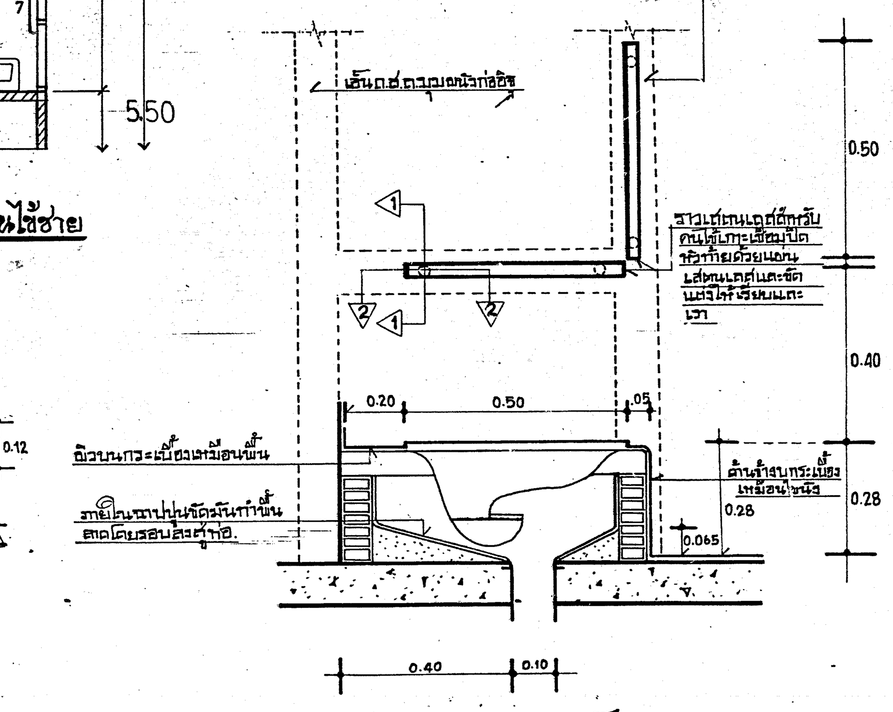

ขยายส่วนน้ำยอง และราวเท้าสำหรับคนไข้เกาะ 1:10

กรมโยธาธิการ	กรมการวางผังและสุขาภิบาล	แบบ	
ตำแหน่ง		แบบมาตรฐานที่ 2731/2530	ขยายห้องน้ำ
สถานที่	รูปนา กาฬสินธุ์		
วิศวกรโยธา	วิชัย สุชาติปิ่นนท์		
นายช่างเขียนแบบ			
วิศวกรไฟฟ้า			
วิศวกรผู้ควบคุมงาน	สุรศักดิ์ สิริวรวิทย	วันที่ 10 มกราคม 2526	
หน.ฝ่ายวิศวกรรม	กรรณรัตน์ บุญเรืองกุ	จำนวน / แผ่นที่	
หน.ฝ่ายก่อสร้าง	สมชาย สกุลสิริสวัสดิ์	13 / 10	
หน.ฝ่ายควบคุมการก่อสร้าง	ชวลิต แก่นมณี	ผู้อำนวยการกอง ไชศรี ตันศิริ	